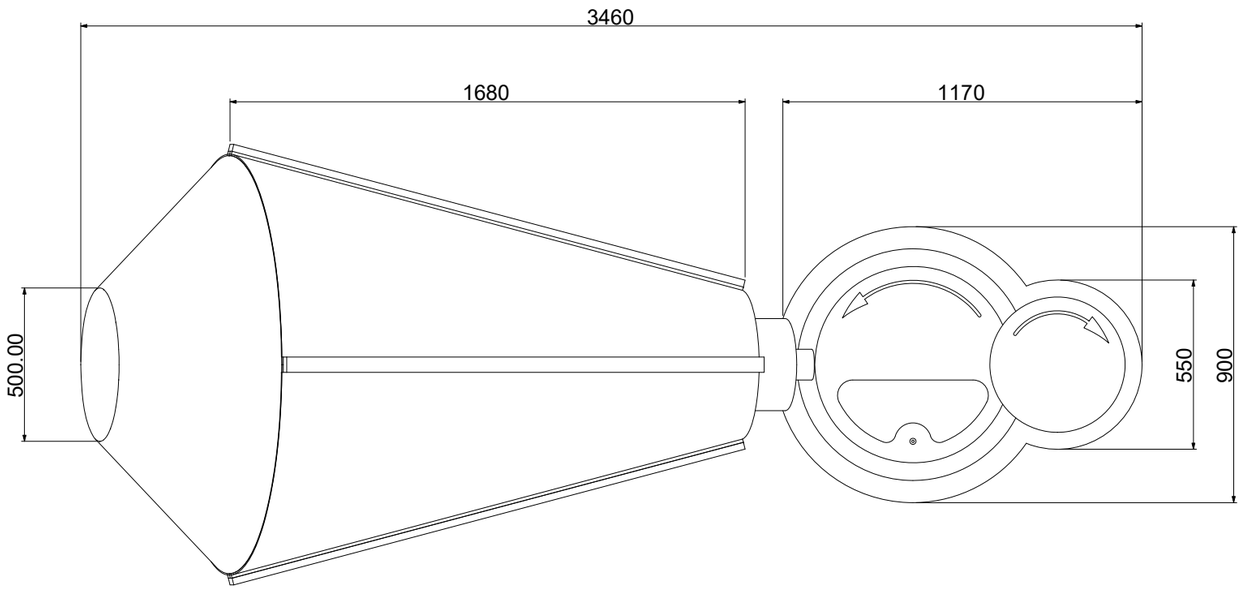
3460
1680
1170
500.00
550
900

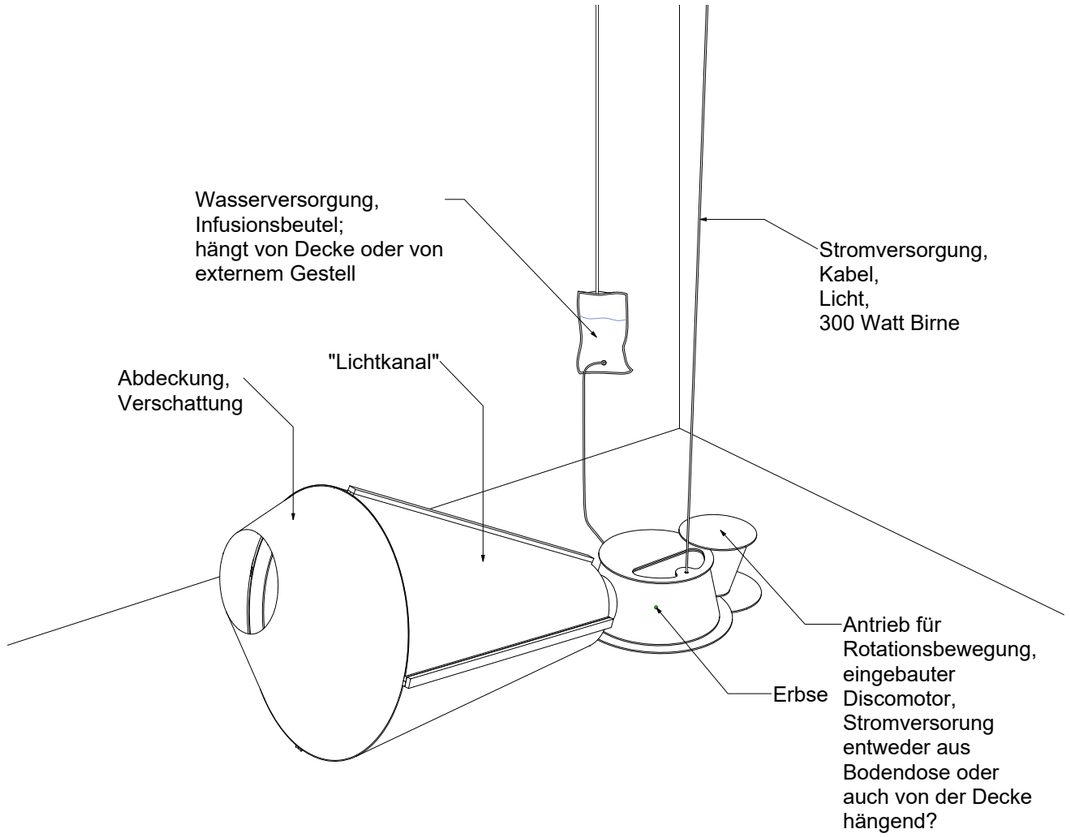
Wasserversorgung,
Infusionsbeutel;
hängt von Decke oder von
externem Gestell
Stromversorgung,
Kabel,
Licht,
300 Watt Birne
"Lichtkanal"
Abdeckung,
Verschattung
Antrieb für
Rotationsbewegung,
eingebauter
Discomotor,
Stromversorung
entweder aus
Bodendose oder
auch von der Decke
hängend?
Erbse

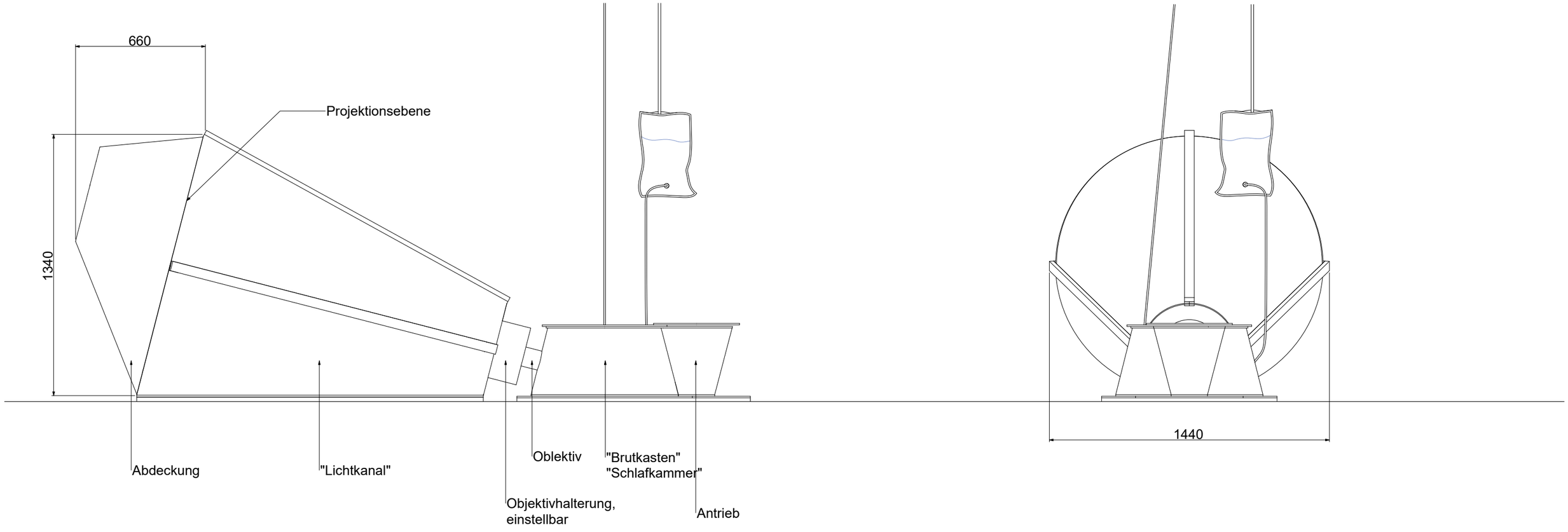
660
Projektionsebene
1340
Abdeckung
"Lichtkanal"
Objektivhalterung,
einstellbar
Oblektiv
"Brutkasten"
"Schlafkammer"
Antrieb
1440